EV8318

Controllore per forni deck per pane e pizza

EPoCA compatible

PLEASE READ CAREFULLY and save this document

CONSIDER THE ENVIRONMENT

1 ITALIANO

- alimentazione 115... 230 VAC o 24 VAC (a seconda del modello)
- orologio incorporato
- sonda camera o sonda cielo e sonda platea (J/K o Pt 100 2 fili)
- ingresso multifunzione
- relè generatore vapore da 16 A res. @ 250 VAC
- buzzer di allarme
- porta TTL MODBUS slave per chiave di programmazione, per app EVconnect, sistema di monitoraggio remoto EPoCA o per BMS
- porta INTRABUS master/slave (gestione centralizzata dei piani di cottura)
- porta USB (inserimento ricettario)
- controllo on-off/PI
- regolazione indipendente della potenza o della temperatura di cielo e platea.

Modelli disponibili

Codice di acquisto	Alimentazione	Tipo di ingressi analogici	Numero di uscite digitali	Tipo di uscite digitali cielo e platea
EV8318J9	115... 230 VAC	per termocoppie J/K o sonde Pt 100 2 fili	8	relè elettromeccanico
EV8318J4	24 VAC	per sonde Pt 100 2 fili e termocoppie J/K	8	relè elettromeccanico

1 DIMENSIONI E INSTALLAZIONE

Dimensioni in mm (in); installazione a pannello, con staffe a vite (in dotazione).

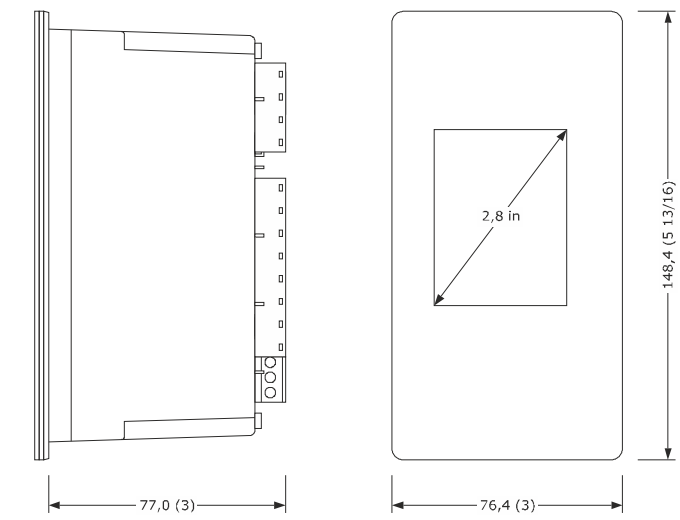

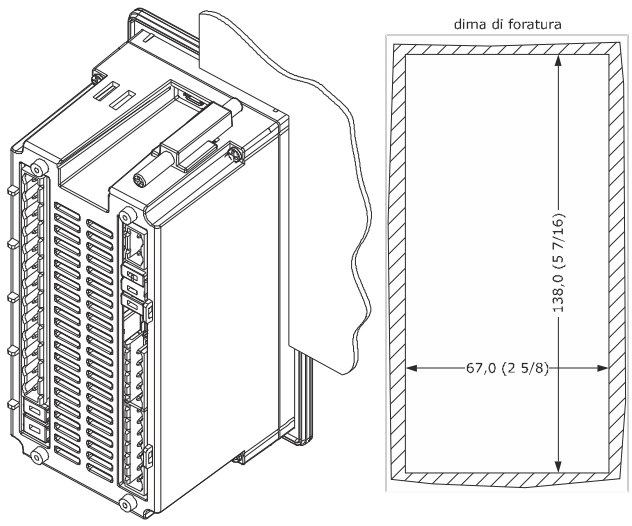

La tolleranza delle misure della dima di foratura è +0,2 -0 mm.

AVVERTENZE PER L'INSTALLAZIONE

- lo spessore del pannello deve essere compreso tra 0,8 e 5,0 mm (1/32 e 3/16 in)
- la massima coppia di serraggio applicabile alle staffe a vite è di 10 cNm
- accertarsi che le condizioni di lavoro rientrino nei limiti riportati nel capitolo *DATI TECNICI*
- non installare il dispositivo in prossimità di fonti di calore, di apparecchi con forti magneti, di luoghi soggetti alla luce solare diretta, pioggia, umidità, polvere eccessiva, vibrazioni meccaniche o scosse
- in conformità alle normative sulla sicurezza, la protezione contro eventuali contatti con le parti elettriche deve essere assicurata mediante una corretta installazione; tutte le parti che assicurano la protezione devono essere fissate in modo tale da non poter essere rimosse senza l'aiuto di un utensile.

2 COLLEGAMENTO ELETTRICO

ATTENZIONE

- utilizzare cavi di sezione adeguata alla corrente che li percorre
- dotare le termocoppia di una protezione in grado di isolarle contro eventuali contatti con le parti metalliche o utilizzare delle termocoppie isolate
- se necessario, estendere i cavi delle termocoppie utilizzando cavi compensati
- in presenza di due ingressi multifunzione, l'ingresso multifunzione 1 è prioritario sull'ingresso multifunzione 2
- la porta TTL MODBUS può essere utilizzata in alternativa alla porta USB e viceversa
- per ridurre eventuali disturbi elettromagnetici, collocare i cavi di potenza il più lontano possibile da quelli di segnale.

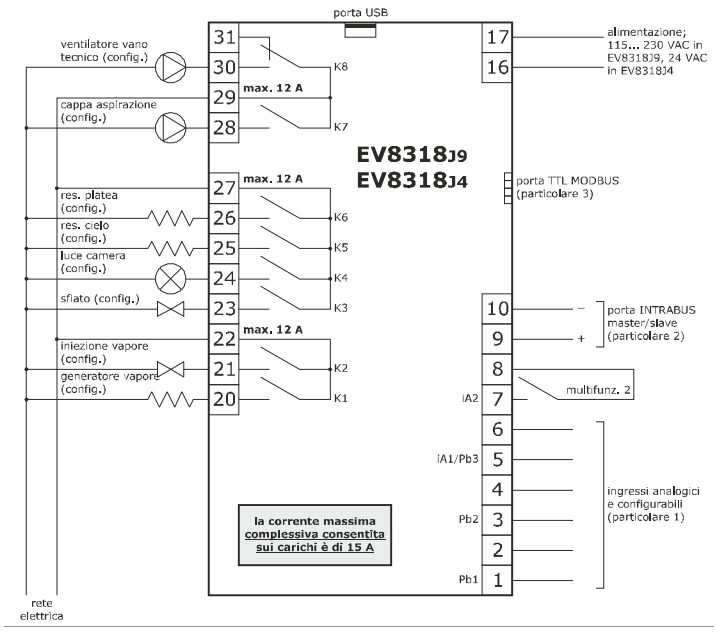

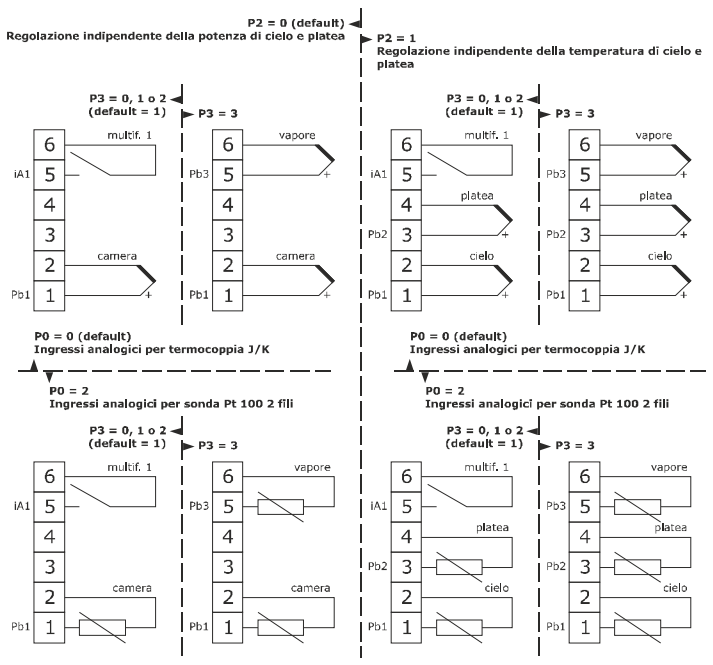

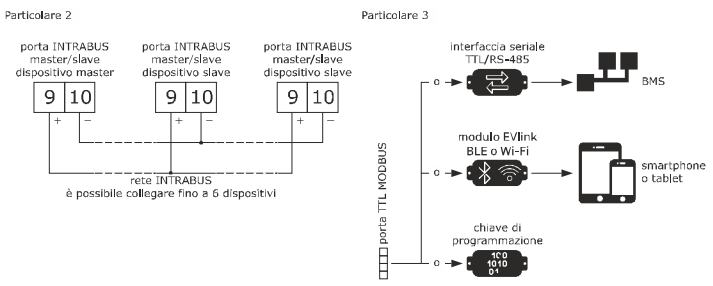

AVVERTENZE PER IL COLLEGAMENTO ELETTRICO

- se si utilizzano avvitatori elettrici o pneumatici, moderare la coppia di serraggio
- se il dispositivo è stato portato da un luogo freddo a uno caldo, l'umidità potrebbe aver condensato all'interno; attendere circa un'ora prima di alimentarlo
- accertarsi che la tensione di alimentazione, la frequenza elettrica e la potenza elettrica rientrino nei limiti riportati nel capitolo *DATI TECNICI*
- scollegare l'alimentazione prima di procedere con qualunque tipo di manutenzione
- non utilizzare il dispositivo come dispositivo di sicurezza
- per le riparazioni e per informazioni rivolgersi alla rete vendita EVCO.

3 PRIMO UTILIZZO

1. Eseguire l'installazione del modo illustrato nel capitolo *DIMENSIONI E INSTALLAZIONE*.
2. Dare alimentazione al dispositivo nel modo illustrato nel capitolo *COLLEGAMENTO ELETTRICO*: verrà avviato un test interno.
   Il test richiede tipicamente alcuni secondi; alla conclusione del test il display si spegne.
3. Configurare il dispositivo con la procedura illustrata nel paragrafo *Impostazione dei parametri di configurazione*.

   Parametri di configurazione che è opportuno impostare per il primo utilizzo:

PAR.	DEF.	PARAMETRO	MIN... MAX.
P0	**0**	tipo di sonda	0 = J 1 = K 2 = Pt 100 2 fili
P1	**0**	unità di misura	0 = °C 1 = °F
P2	**0**	logica di funzionamento	0 = regolazione indipendente della potenza di cielo e platea 1 = regolazione indipendente della temperatura di cielo e platea
r3	**130**	default setpoint camera in configurazione fase	r1... r2 se P2 = 1, setpoint cielo
r6	**130**	default setpoint platea in configurazione fase	r4... r5

   In seguito accertarsi che le rimanenti impostazioni siano opportune; si veda il capitolo *PARAMETRI DI CONFIGURAZIONE*.
4. Togliere alimentazione al dispositivo.
5. Eseguire il collegamento elettrico nel modo illustrato nel capitolo *COLLEGAMENTO ELETTRICO* senza dare alimentazione al dispositivo.
6. Per il collegamento a una rete RS-485 collegare l'interfaccia EVIF22TSX, per utilizzare il dispositivo con il sistema di monitoraggio remoto EPoCA collegare il modulo EVIF25TWX, per utilizzare il dispositivo con l'APP EVconnect collegare l'interfaccia EVIF25TBX; si vedano i relativi fogli istruzione. **Se si utilizza EVIF22TSX, impostare il parametro bLE a 0**.
7. Dare nuovamente alimentazione al dispositivo.

4 INTERFACCIA UTENTE E FUNZIONI PRINCIPALI

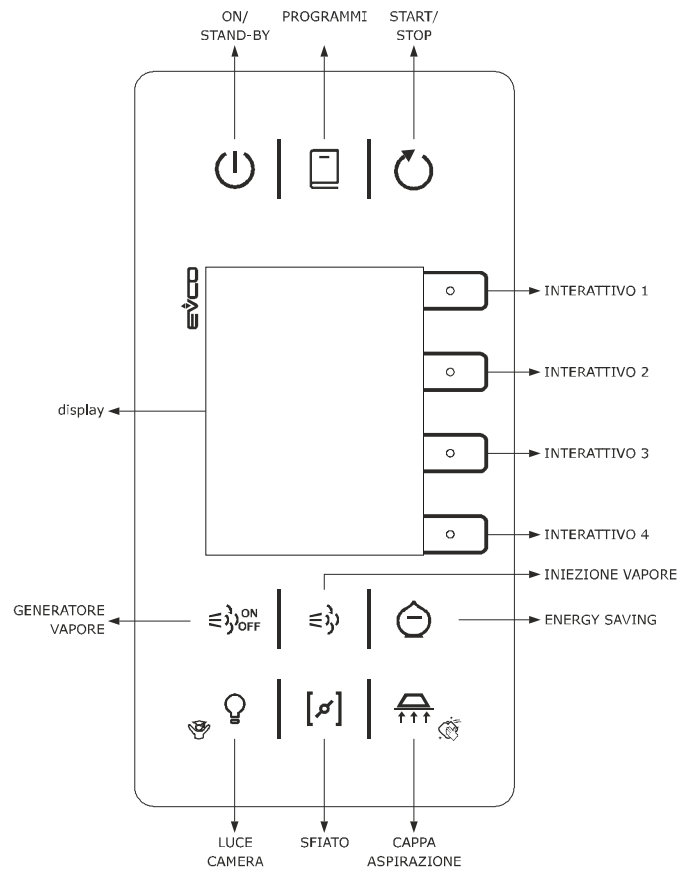

4.1 Accensione/spegnimento del dispositivo

Per accendere il dispositivo:

1. Toccare il tasto ON/STAND-BY.

Per spegnere il dispositivo:

1. Toccare per 3 s il tasto ON/STAND-BY.

Se il dispositivo è acceso e la logica di funzionamento è con regolazione indipendente della potenza di cielo e platea (P2 = 0, default), il display visualizza:

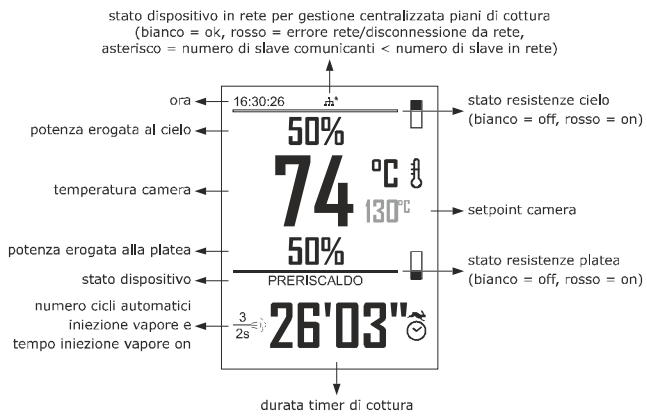

Se il setpoint camera è stato raggiunto, lo stato dispositivo visualizza "**PRONTO**", viceversa visualizza "**PRERISCALDO**".

Se il dispositivo è acceso e la logica di funzionamento è con regolazione indipendente della temperatura di cielo e platea (P2 = 1), il display visualizza:

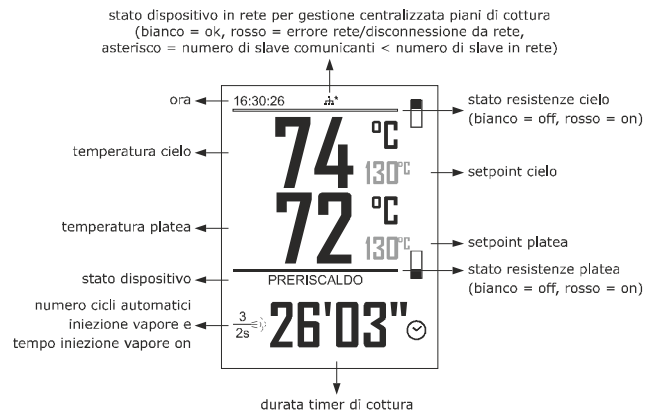

Se il setpoint cielo e il setpoint platea sono stati raggiunti, lo stato dispositivo visualizza "**PRONTO**", viceversa visualizza "**PRERISCALDO**".

Se il dispositivo è spento, il display visualizza l'ora. Se l'accensione programmata settimanale è attivata, il display visualizza anche il giorno e l'ora della prossima accensione e il programma che verrà avviato.
Se lo stato dispositivo visualizza un codice di allarme, si veda il capitolo *ALLARMI*.

4.2 Avvio/interruzione di un ciclo di cottura

Per avviare un ciclo di cottura:

- assicurarsi che il dispositivo sia acceso
- assicurarsi che il timer di cottura sia impostato

1. Toccare il tasto START/STOP: il timer di cottura verrà avviato, lo stato dispositivo visualizzerà "**COTTURA**", alla fine del conteggio visualizzerà "**FINE**".

Per interrompere un ciclo di cottura:

1. Toccare per 1 s il tasto START/STOP.

4.3 Impostazione del timer di cottura

Assicurarsi che il dispositivo sia acceso.

1.		Toccare il tasto INTERATTIVO 4: il disply visualizzerà i minuti in giallo.
2.		Toccare il tasto INTERATTIVO 1 o il tasto INTERATTIVO 2 entro 15 s per impostare il valore.
3.		Toccare il tasto INTERATTIVO 3: il display visualizza i secondi in giallo.
4.		Toccare il tasto INTERATTIVO 1 o il tasto INTERATTIVO 2 entro 15 s per impostare il valore.
5.		Toccare il tasto INTERATTIVO 3 (o non operare per 15 s).

6.		Toccare il tasto INTERATTIVO 4 per uscire anzitempo dalla procedura (eventuali modifiche non verranno salvate).

4.4.1 Impostazione del setpoint camera (se P2 = 0)

Assicurarsi che il dispositivo sia acceso.

1.		Toccare il tasto INTERATTIVO 2: il display visualizzerà il valore in giallo.
2.		Toccare il tasto INTERATTIVO 1 o il tasto INTERATTIVO 2 entro 15 s per impostare il valore nei limiti r1 e r2 (default "0... 300").
3.		Toccare il tasto INTERATTIVO 3 (o non operare per 15 s).
4.		Toccare il tasto INTERATTIVO 4 per uscire anzitempo dalla procedura (eventuali modifiche non verranno salvate).

4.4.2 Impostazione del setpoint cielo e del setpoint platea (se P2 = 1)

Per impostare il setpoint cielo:

- assicurarsi che il dispositivo sia acceso

1.		Toccare il tasto INTERATTIVO 1: il display visualizzerà il valore in giallo.
2.		Toccare il tasto INTERATTIVO 1 o il tasto INTERATTIVO 2 entro 15 s per impostare il valore nei limiti r1 e r2 (default "0... 300").
3.		Toccare il tasto INTERATTIVO 3 (o non operare per 15 s).
4.		Toccare il tasto INTERATTIVO 4 per uscire anzitempo dalla procedura (eventuali modifiche non verranno salvate).

Per impostare il setpoint platea:

- assicurarsi che il dispositivo sia acceso

1.		Toccare il tasto INTERATTIVO 3: il display visualizzerà il valore in giallo.
2.		Toccare il tasto INTERATTIVO 1 o il tasto INTERATTIVO 2 entro 15 s per impostare il valore nei limiti r1 e r2 (default "0... 300").
3.		Toccare il tasto INTERATTIVO 3 (o non operare per 15 s).
4.		Toccare il tasto INTERATTIVO 4 per uscire anzitempo dalla procedura (eventuali modifiche non verranno salvate).

4.5 Impostazione della potenza erogata al cielo e alla platea (se P2 = 0)

La potenza erogata è intesa come tempo di accensione delle resistenze cielo e delle resistenze platea calcolato come percentuale del tempo di ciclo r8.

Per impostare la potenza erogata al cielo:

- assicurarsi che il dispositivo sia acceso

1.		Toccare il tasto INTERATTIVO 1: il display visualizzerà il valore in giallo.
2.		Toccare il tasto INTERATTIVO 1 o il tasto INTERATTIVO 2 entro 15 s per impostare il valore.
3.		Toccare il tasto INTERATTIVO 3 (o non operare per 15 s).
4.		Toccare il tasto INTERATTIVO 4 per uscire anzitempo dalla procedura (eventuali modifiche non verranno salvate).

Per impostare la potenza erogata alla platea:

- assicurarsi che il dispositivo sia acceso

1.		Toccare il tasto INTERATTIVO 3: il display visualizzerà il valore in giallo.
2.		Toccare il tasto INTERATTIVO 1 o il tasto INTERATTIVO 2 entro 15 s per impostare il valore.
3.		Toccare il tasto INTERATTIVO 3 (o non operare per 15 s).
4.		Toccare il tasto INTERATTIVO 4 per uscire anzitempo dalla procedura (eventuali modifiche non verranno salvate).

4.6 Accensione/spegnimento del generatore di vapore (se u1c... u8c = 4)

Assicurarsi che il dispositivo sia acceso.

1.		Toccare il tasto GENERATORE VAPORE.

4.7 Iniezione vapore (se u1c... u8c = 5)

Se non è attivo un ciclo di cottura:

- assicurarsi che il dispositivo sia acceso
- assicurarsi che il generatore di vapore sia acceso

1.		Tenere toccato il tasto INIEZIONE VAPORE.

L'iniettore rimane attivo per tutta la durata del tocco del tasto.

Se è attivo un ciclo di cottura:

- assicurarsi che il generatore di vapore sia acceso

1.		Toccare il tasto INIEZIONE VAPORE.

L'iniettore viene attivato in modo automatico per il tempo t8 (rimanendo disattivo il tempo t9) moltiplicato per il numero di cicli t10.

Se P3 = 2, l'iniettore viene attivato a condizione che la funzione dell'ingresso multifunzione 1 o 2 sia "consenso iniezione vapore" (i1 o i4 = 6) e che l'ingresso sia attivo.

Se P3 = 3, l'iniettore viene attivato a condizione che la temperatura del vapore non sia inferiore alla soglia t3.

Per attivare in modo automatico l'iniettore all'avvio del ciclo di cottura:

- assicurarsi che il dispositivo sia acceso
- assicurarsi che il generatore di vapore sia acceso

1.		Toccare il tasto INIEZIONE VAPORE.
2.		Avviare il ciclo di cottura.

Per impostare rapidamente i tempi t8, t9 e il numero di cicli t10:

- assicurarsi che il dispositivo sia acceso

1.		Toccare per 3 s il tasto GENERATORE VAPORE: il display visualizzerà il menù "**Vapore**".
2.		Toccare il tasto INTERATTIVO 1 o il tasto INTERATTIVO 2 entro 15 s per selezionare una label (la disponibilità delle label dipende dal parametro t7).

LABEL	SIGNIFICATO
T On	t8 (tempo iniezione vapore on)
T Off	t9 (tempo iniezione vapore off)
Cicli	t10 (numero cicli automatici iniezione vapore)
Steam gen.	stato generatore di vapore all'avvio del ciclo di cottura (on = acceso, off = spento, man. = lo stesso stato della fase precedente)

3.		Toccare il tasto INTERATTIVO 3: il display visualizza il valore in giallo.
4.		Toccare il tasto INTERATTIVO 1 o il tasto INTERATTIVO 2 entro 15 s per impostare il valore.
5.		Toccare il tasto INTERATTIVO 3 (o non operare per 15 s).
6.		Toccare il tasto INTERATTIVO 4 per uscire anzitempo dalla procedura (eventuali modifiche non verranno salvate).

4.8 Apertura/chiusura dello sfiato (se u1c... u8c = 6)

Assicurarsi che il dispositivo sia acceso.

1.		Toccare il tasto SFIATO.

Per impostare l'anticipo con il quale aprire lo sfiato dalla fine del ciclo di cottura:

- assicurarsi che il dispositivo sia acceso
- assicurarsi che non si attivo un ciclo di cottura

1.		Toccare per 3 s il tasto SFIATO: il display visualizzerà il menù "**Sfiato**".
2.		Toccare il tasto INTERATTIVO 3: il display visualizzerà i minuti in giallo.
3.		Toccare il tasto INTERATTIVO 1 o il tasto INTERATTIVO 2 entro 15 s per impostare il valore o una label.

LABEL	SIGNIFICATO
opn	sfiato aperto durate il ciclo di cottura e per il tempo u1 dalla fine del ciclo
clo	sfiato chiuso sia durante il ciclo di cottura che alla fine del ciclo

4.		Toccare il tasto INTERATTIVO 3: il display visualizzerà i secondi in giallo.
5.		Toccare il tasto INTERATTIVO 1 o il tasto INTERATTIVO 2 entro 15 s per impostare il valore.
6.		Toccare il tasto INTERATTIVO 3 (o non operare per 15 s).
7.		Toccare il tasto INTERATTIVO 4 per uscire anzitempo dalla procedura (eventuali modifiche non verranno salvate).

4.9 Accensione/spegnimento della luce camera (se u1c... u8c = 3)

1.		Toccare il tasto LUCE CAMERA.

4.10 Accensione/spegnimento della cappa di aspirazione (se u1c... u8c = 7)

Assicurarsi che il dispositivo sia acceso.

1.		Toccare il tasto CAPPA ASPIRAZIONE.

La cappa rimane accesa al massimo per il tempo u2.

Se u2 = 0, toccare nuovamente il tasto CAPPA ASPIRAZIONE per spegnere la cappa.

4.11 Blocco tastiera (pulizia dispositivo)

1.		Toccare per 3 s il tasto CAPPA ASPIRAZIONE: il display visualizzerà "**Pulizia controllore**" e il conteggio residuo del tempo c10.

4.12 Tacitazione del buzzer

Toccare un tasto.

Se u1c... u8c = 10, disattiva l'uscita acustica.

5 FUNZIONI SUPPLEMENTARI

5.1 Attivazione/disattivazione overheating

- assicurarsi che il dispositivo sia acceso
- assicurarsi che il parametro P2 sia impostato a 0 (default)
- assicurarsi che non si attivo un ciclo di cottura
- assicurarsi che non sia attivo l'energy saving

1.		Toccare per 3 s il tasto INTERATTIVO 4.

Quando l'overheating è attivo le resistenze cielo e le resistenze platea rimangono accese in modo continuo fino al raggiungimento della soglia c7.

5.2 Attivazione/disattivazione dell'energy saving

- assicurarsi che il dispositivo sia acceso
- assicurarsi che non sia attivo l'overheating

1.		Toccare il tasto ENERGY SAVING.

Se la logica di funzionamento è con regolazione indipendente della potenza di cielo e platea (P2 = 0, default), quando l'energy saving è attivo il tempo di accensione delle resistenze cielo e delle resistenze platea viene ridotto della percentuale c9.

Per impostare rapidamente la riduzione percentuale c9:

- assicurarsi che il dispositivo sia acceso

1.		Toccare per 3 s il tasto ENERGY SAVING: il display visualizzerà il valore in giallo
2.		Toccare il tasto INTERATTIVO 1 o il tasto INTERATTIVO 2 entro 15 s per impostare il valore.
3.		Toccare il tasto INTERATTIVO 3 (o non operare per 15 s).

Se la logica di funzionamento è con regolazione indipendente della temperatura di cielo e platea (P2 = 1), quando l'energy saving è attivo il tempo di accensione delle resistenze cielo e delle resistenze platea viene calcolato come 50% del tempo di ciclo r8.

L'energy saving rimane attivo al massimo per il tempo c8.

5.3 Impostazione della lingua di consultazione

Assicurarsi che il dispositivo sia spento.

1.		Toccare il tasto INTERATTIVO 4: il display visualizzerà il menù "**Configurazione**".
2.		Toccare il tasto INTERATTIVO 1 o il tasto INTERATTIVO 2 per selezionare "**Lingua**".
3.		Toccare il tasto INTERATTIVO 3: il display visualizzerà il menù "**Lingua**".
4.		Toccare il tasto INTERATTIVO 1 o il tasto INTERATTIVO 2 per selezionare una lingua.
5.		Toccare il tasto INTERATTIVO 3.
6.		Toccare il tasto INTERATTIVO 4 per uscire dalla procedura (o non operare per 60 s).

5.4 Visualizzazione degli stati dello strumento

Assicurarsi che il dispositivo sia acceso.

1.		Toccare per 3 s il tasto LUCE CAMERA: il display visualizzerà il menù "**Esperto**".
2.		Toccare il tasto INTERATTIVO 1 o il tasto INTERATTIVO 2 per selezionare "**Valori interni**" o "**Allarmi**".
3.		Toccare il tasto INTERATTIVO 3.
4.		Toccare il tasto INTERATTIVO 4 per uscire dalla procedura (o non operare per 60 s).

6 GESTIONE CENTRALIZZATA DEI PIANI DI COTTURA

6.1 Cenni preliminari

La gestione centralizzata dei piani di cottura permette di non superare la potenza disponibile nella rete elettrica, garantendo nel contempo uniformità di utilizzo dei piani e gestione delle priorità di accensione delle utenze.

Priorità di accensione delle utenze:

1. Generatore vapore, luce della camera e cappa di aspirazione (priorità immediata).
2. Utenze di dispositivi esclusi temporaneamente dalla gestione centralizzata.
3. Utenze di dispositivi in cui è attivo l'overheating.
4. Utenze di rimanenti dispositivi, la cui priorità è funzione dell'errore tra il setpoint di lavoro e il valore misurato.

È possibile collegare in rete fino a 6 dispositivi.

6.2 Gestione centralizzata dei piani di cottura

Per tutti i dispositivi:

- assicurarsi che il dispositivo sia collegato in rete nel modo illustrato nel capitolo *COLLEGAMENTO ELETTRICO*
- impostare un indirizzo INTRABUS univoco (parametro MS1); è possibile collegare 1 dispositivo master (MS1 = 1) e fino a 5 dispositivi slave (MS1 = 2... 6)
- abilitare la gestione centralizzata dei piani di cottura (parametro MS2 = 1)
- attivare la gestione centralizzata dei piani di cottura all'accensione del dispositivo (parametro MS3 = 1)
- impostare la potenza assorbita dal cielo (parametro Pt)
- impostare la potenza assorbita dalla platea (parametro Pf)
- impostare la potenza assorbita dalla luce della camera (parametro Pbl).

Per il dispositivo master:

- impostare il numero di dispositivi in rete (parametro MS6)
- impostare la potenza disponibile nella rete elettrica (parametro Pow)
- impostare la potenza assorbita dalla cappa di aspirazione (parametro Ph)
- impostare la potenza assorbita dal generatore di vapore (parametro Pb)
- impostare il tipo di generatore di vapore (parametro Pbt)
- impostare l'intervallo per il ricalcolo della distribuzione delle potenze (parametro MS5)
- impostare la differenza tra il numero di slave in rete e il numero di quelli comunicanti (parametro MS7) tale da provocare l'attivazione di protezioni nel master (spegnimento dei carichi).

Per i dispositivi slave:

- impostare il tempo consecutivo senza comunicazione con il master tale da provocare la regolazione indipendente (parametro MS4).

6.3 Attivazione della gestione centralizzata dei piani di cottura

1.		Toccare il tasto ENERGY SAVING.

6.4 Esclusione temporanea di un dispositivo dalla gestione centralizzata dei piani di cottura

1.		Toccare per 3 s il tasto ENERGY SAVING.

7 PROGRAMMI

7.1 Cenni preliminari

È possibile memorizzare fino a 50 programmi. Per avviare il ciclo di cottura con le impostazioni memorizzate nel programma è necessario toccare il tasto START/STOP.

Ciascun programma può essere composto da una o due fasi di cottura.

Per aggiungere la seconda fase:

- assicurarsi che il dispositivo sia acceso

1.		Toccare per 3 s il tasto LUCE CAMERA: il display visualizzerà il menù "**Esperto**".
2.		Toccare il tasto INTERATTIVO 1 o il tasto INTERATTIVO 2 per selezionare "**Aggiungi fase**".
3.		Toccare il tasto INTERATTIVO 3.
4.		Toccare il tasto INTERATTIVO 4 per uscire dalla procedura (o non operare per 60 s).

Per configurare una fase:

- assicurarsi che il dispositivo sia acceso

1.		Toccare per 3 s il tasto LUCE CAMERA: il display visualizzerà il menù "**Esperto**".
2.		Toccare il tasto INTERATTIVO 1 o il tasto INTERATTIVO 2 per selezionare una fase.
3.		Toccare il tasto INTERATTIVO 3.
4.	Configurare il dispositivo con le procedure illustrate nei paragrafi precedenti.	

Per cancellare la seconda fase:

- assicurarsi che il dispositivo sia acceso

1.		Toccare per 3 s il tasto LUCE CAMERA: il display visualizzerà il menù "**Esperto**".
2.		Toccare il tasto INTERATTIVO 1 o il tasto INTERATTIVO 2 per selezionare "**Cancella fase**".
3.		Toccare il tasto INTERATTIVO 3.
4.		Toccare nuovamente il tasto INTERATTIVO 3.
5.		Toccare il tasto INTERATTIVO 4 per uscire dalla procedura (o non operare per 60 s).

7.2 Memorizzazione di un programma

Configurare il dispositivo con le procedure illustrate nei paragrafi precedenti.

1.		Toccare per 3 s il tasto PROGRAMMI: il display visualizzerà il menù "**Programmi**", la scritta "**Programmi**" è in giallo.
2.		Toccare il tasto INTERATTIVO 1 o il tasto INTERATTIVO 2 per selezionare una posizione, eventuali programmi già memorizzati verranno sovrascritti.
3.		Toccare il tasto INTERATTIVO 3: la scritta "**Programmi**" diventerà bianca.
4.		Toccare il tasto INTERATTIVO 4 per uscire dalla procedura (o non operare per 60 s).

7.3 Avvio di un programma

Assicurarsi che il dispositivo sia acceso.

1.		Toccare il tasto PROGRAMMI: il display visualizzerà il menù "**Programmi**".
2.		Toccare il tasto INTERATTIVO 1 o il tasto INTERATTIVO 2 per selezionare un programma.
3.		Toccare il tasto INTERATTIVO 3: il programma verrà avviato, lo stato dispositivo visualizzerà il nome del programma.
4.		Toccare il tasto INTERATTIVO 4 per uscire dalla procedura (o non operare per 60 s).

7.4 Cancellazione di un programma

Assicurarsi che il dispositivo sia acceso.

1.		Toccare il tasto PROGRAMMI: il display visualizzerà il menù "**Programmi**".
2.		Toccare il tasto INTERATTIVO 1 o il tasto INTERATTIVO 2 per selezionare un programma.
3.		Toccare per 3 s il tasto INTERATTIVO 4.
4.		Toccare il tasto INTERATTIVO 3.
5.		Toccare il tasto INTERATTIVO 4 per uscire dalla procedura (o non operare per 60 s).

8 ACCENSIONE PROGRAMMATA SETTIMANALE

8.1 Cenni preliminari

È possibile memorizzare fino a 9 accensioni programmate settimanali. All'accensione del dispositivo verrà avviato un programma. Per avviare il ciclo di cottura con le impostazioni memorizzate nel programma è necessario toccare il tasto START/STOP.

8.2 Memorizzazione di un'accensione

- assicurarsi che il parametro c5 sia impostato a 1 (default)
- assicurarsi che sia stato memorizzato almeno un programma
- assicurarsi che il dispositivo sia spento

1.		Toccare il tasto INTERATTIVO 3.
2.		Toccare il tasto INTERATTIVO 1 o il tasto INTERATTIVO 2 per selezionare "**Aggiungi accensione**".
3.		Toccare il tasto INTERATTIVO 3.
4.		Toccare il tasto INTERATTIVO 1 o il tasto INTERATTIVO 2 per selezionare "**Giorno**".
5.		Toccare il tasto INTERATTIVO 3: il display visualizzerà il giorno in giallo.
6.		Toccare il tasto INTERATTIVO 1 o il tasto INTERATTIVO 2 entro 15 s per impostare il valore.
7.		Toccare il tasto INTERATTIVO 3 (o non operare per 15 s).
8.		Toccare il tasto INTERATTIVO 1 o il tasto INTERATTIVO 2 per selezionare "**Tempo**".
9.		Toccare il tasto INTERATTIVO 3: il display visualizzerà l'ora in giallo.
10.		Toccare il tasto INTERATTIVO 1 o il tasto INTERATTIVO 2 entro 15 s per impostare il valore.
11.		Toccare il tasto INTERATTIVO 3: il display visualizza i minuti in giallo.
12.		Toccare il tasto INTERATTIVO 1 o il tasto INTERATTIVO 2 entro 15 s per impostare il valore.
13.		Toccare il tasto INTERATTIVO 3 (o non operare per 15 s).
14.		Toccare il tasto INTERATTIVO 1 o il tasto INTERATTIVO 2 per selezionare "**Programma**".
15.		Toccare il tasto INTERATTIVO 3: il display visualizzerà il programma in giallo.
16.		Toccare il tasto INTERATTIVO 1 o il tasto INTERATTIVO 2 entro 15 s per impostare il valore.
17.		Toccare il tasto INTERATTIVO 3 (o non operare per 15 s).
18.		Toccare il tasto INTERATTIVO 1 o il tasto INTERATTIVO 2 per selezionare "**Salva**".
19.		Toccare il tasto INTERATTIVO 3.
20.		Toccare il tasto INTERATTIVO 4 per uscire dalla procedura (o non operare per 60 s).

8.3 Attivazione delle accensioni

1.	Spegnere il dispositivo.
2.	Toccare il tasto INTERATTIVO 1 o il tasto INTERATTIVO 2 per selezionare un'accensione.
3.	Toccare il tasto START/STOP: il display visualizzerà il giorno e l'ora della prossima accensione e il programma che verrà avviato
	Toccare il tasto ON/STAND-BY per spegnere il dispositivo senza attivare le accensioni.

8.4 Modifica di un'accensione

Assicurarsi che il dispositivo sia spento.

1.	Toccare il tasto INTERATTIVO 3.
2.	Toccare il tasto INTERATTIVO 1 o il tasto INTERATTIVO 2 per selezionare "**Accensioni**".
3.	Toccare il tasto INTERATTIVO 3: il display visualizzerà le accensioni in giallo.
4.	Toccare il tasto INTERATTIVO 1 o il tasto INTERATTIVO 2 per selezionare un'accensione.
5.	Toccare il tasto INTERATTIVO 3.
6.	Toccare il tasto INTERATTIVO 4 per uscire dalla procedura (o non operare per 60 s).

8.5 Cancellazione di un'accensione

Assicurarsi che il dispositivo sia spento.

1.	Toccare il tasto INTERATTIVO 3.
2.	Toccare il tasto INTERATTIVO 1 o il tasto INTERATTIVO 2 per selezionare "**Accensioni**".
3.	Toccare il tasto INTERATTIVO 3: il display visualizzerà le accensioni in giallo.
4.	Toccare il tasto INTERATTIVO 1 o il tasto INTERATTIVO 2 per selezionare un'accensione.
5.	Toccare il tasto INTERATTIVO 3.
6.	Toccare il tasto INTERATTIVO 1 o il tasto INTERATTIVO 2 per selezionare "**Cancella accensione**".
7.	Toccare il tasto INTERATTIVO 3.
8.	Toccare nuovamente il tasto INTERATTIVO 3.
9.	Toccare il tasto INTERATTIVO 4 per uscire dalla procedura (o non operare per 60 s).

9 IMPOSTAZIONI

9.1 Impostazione dei parametri di configurazione

ATTENZIONE
La modifica del parametro P1 provoca un adattamento automatico del valore dei parametri la cui unità di misura è °C o °F.

Assicurarsi che il dispositivo sia spento.

1.	Toccare il tasto INTERATTIVO 4: il display visualizzerà il menù "**Configurazione**".
2.	Toccare il tasto INTERATTIVO 1 o il tasto INTERATTIVO 2 per selezionare "**Service**".
3.	Toccare il tasto INTERATTIVO 3: il display visualizzerà "**Password**" in giallo.
4.	Toccare il tasto INTERATTIVO 1 o il tasto INTERATTIVO 2 entro 15 s per impostare "**-19**".
5.	Toccare il tasto INTERATTIVO 3: il display visualizzerà il menù "**Service**".
6.	Toccare il tasto INTERATTIVO 1 o il tasto INTERATTIVO 2 per selezionare un parametro.
7.	Toccare il tasto INTERATTIVO 3: il display visualizzerà il parametro in giallo.
8.	Toccare il tasto INTERATTIVO 1 o il tasto INTERATTIVO 2 entro 15 s per impostare il valore.
9.	Toccare il tasto INTERATTIVO 3 (o non operare per 15 s).
10.	Toccare il tasto INTERATTIVO 4 per uscire dalla procedura (o non operare per 60 s).

9.2 Impostazione dell'ora e del giorno della settimana

ATTENZIONE
- non togliere alimentazione al dispositivo nei due minuti successivi all'impostazione della dell'ora e del giorno della settimana
- se il dispositivo comunica con l'app EVconnect, l'ora e il giorno della settimana verranno impostate automaticamente dallo smartphone o dal tablet.

Assicurarsi che il dispositivo sia spento.

1.	Toccare il tasto INTERATTIVO 4: il display visualizzerà il menù "**Configurazione**".
2.	Toccare il tasto INTERATTIVO 1 o il tasto INTERATTIVO 2 per selezionare "**Orologio**".
3.	Toccare il tasto INTERATTIVO 3.
4.	Toccare il tasto INTERATTIVO 1 o il tasto INTERATTIVO 2 per selezionare "**Tempo**".
5.	Toccare il tasto INTERATTIVO 3: il display visualizzerà l'ora in giallo.
6.	Toccare il tasto INTERATTIVO 1 o il tasto INTERATTIVO 2 entro 15 s per impostare il valore.
7.	Toccare il tasto INTERATTIVO 3: il display visualizza i minuti in giallo.
8.	Toccare il tasto INTERATTIVO 1 o il tasto INTERATTIVO 2 entro 15 s per impostare il valore.
9.	Toccare il tasto INTERATTIVO 3 (o non operare per 15 s).
10.	Toccare il tasto INTERATTIVO 1 o il tasto INTERATTIVO 2 per selezionare "**Giorno**".
11.	Toccare il tasto INTERATTIVO 3: il display visualizzerà il giorno in giallo.
12.	Toccare il tasto INTERATTIVO 1 o il tasto INTERATTIVO 2 entro 15 s per impostare il valore.
13.	Toccare il tasto INTERATTIVO 3 (o non operare per 15 s).
14.	Toccare il tasto INTERATTIVO 4 per uscire dalla procedura (o non operare per 60 s).

9.3 Ripristino delle impostazioni di fabbrica (default)

ATTENZIONE
Assicurarsi che le impostazioni di fabbrica siano opportune; si veda il capitolo *PARAMETRI DI CONFIGURAZIONE*.

Assicurarsi che il dispositivo sia spento.

1.	Toccare il tasto INTERATTIVO 4: il display visualizzerà il menù "**Configurazione**".
2.	Toccare il tasto INTERATTIVO 1 o il tasto INTERATTIVO 2 per selezionare "**Service**".
3.	Toccare il tasto INTERATTIVO 3: il display visualizzerà "**Password**" in giallo.
4.	Toccare il tasto INTERATTIVO 1 o il tasto INTERATTIVO 2 entro 15 s per impostare "**149**".
5.	Toccare il tasto INTERATTIVO 3: il display visualizzerà il menù "**Service**".
6.	Toccare il tasto INTERATTIVO 1 o il tasto INTERATTIVO 2 per selezionare "**Ripristina default**".
7.	Toccare per 3 s il tasto INTERATTIVO 3: il display visualizzerà il segno di spunta.
8.	Toccare il tasto INTERATTIVO 4 per uscire anzitempo dalla procedura (il ripristino non verrà eseguito).

10 PARAMETRI DI CONFIGURAZIONE

N.	PAR.	DEF.	INGRESSI ANALOGICI	MIN... MAX.
1	P0	**0**	tipo di sonda	0 = J 1 = K 2 = Pt 100 2 fili
2	P1	**0**	unità di misura	0 = °C 1 = °F
3	P2	**0**	logica di funzionamento	0 = regolazione indipendente della potenza di cielo e platea 1 = regolazione indipendente della temperatura di cielo e platea
4	P3	**1**	tipo di iniezione vapore	0 = disabilitata 1 = manuale e automatica (con t8, t9 e t10) se generatore on 2 = manuale e automatica (con t8, t9 e t10), con ingresso digitale attivo e se generatore on 3 = manuale e automatica (con t8, t9 e t10), termoregolata (con t1, t2 e t3) e se generatore on
5	CA1	**0**	offset sonda camera	-25... 25 °C/°F se P2 = 1, offset sonda cielo
6	CA2	**0**	offset sonda platea	-25... 25 °C/°F
7	CA3	**0**	offset sonda vapore	-25... 25 °C/°F

N.	PAR.	DEF.	REGOLAZIONE	MIN... MAX.
8	r0	**5**	differenziale setpoint camera	1... 99 °C/°F se P2 = 1, differenziale setpoint cielo e setpoint platea influente se r10 = 0
9	r1	**0**	minimo setpoint camera	0 °C/°F... r2 se P2 = 1, minimo setpoint cielo
10	r2	**300**	massimo setpoint camera	r1... 999 °C/°F se P2 = 1, massimo setpoint cielo
11	r3	**130**	default setpoint camera in configurazione fase	r1... r2 se P2 = 1, setpoint cielo
12	r4	**0**	minimo setpoint platea	0 °C/°F... r5
13	r5	**300**	massimo setpoint platea	r4... 999 °C/°F
14	r6	**130**	default setpoint platea in configurazione fase	r4... r5
15	r7	**0**	vincolo tra potenze di cielo e platea	0 = disabilitato 1 = la modifica di una potenza provoca un adattamento automatico dell'altra tale che la somma delle due sia sempre 100
16	r8	**80**	tempo di ciclo per resistenze cielo e resistenze platea on	1... 999 s se P2 = 1, tempo di ciclo per resistenze cielo e resistenze platea on in energy saving se P2 = 1 e r10 > 0, tempo di ciclo PI
17	r9	**0**	tempo minimo resistenze cielo e resistenze platea on e off	0... 240 s si consiglia > 10 s
18	r10	**50**	banda proporzionale	0... 99 °C/°F 0 = controllo on-off influente solo se P2 = 1
19	r11	**80**	tempo azione integrale	0... 999 s 0 = controllo P influente solo se P2 = 1

N.	PAR.	DEF.	IMPOSTAZIONI GENERALI	MIN... MAX.
20	c0	**15**	tempo buzzer on da fine ciclo di cottura	-1... 120 s -1 = fino alla tacitazione
21	c1	**0**	attiva buzzer per 1 s a fine fase di cottura	0 = no 1 = sì
22	c2	**60**	tempo inattività tastiera per spegnimento dispositivo da attivazione accensione programmata settimanale	0... 240 min 0 = disabilitato
23	c3	**10**	soglia alta temperatura camera per display bloccato (relativa a setpoint camera)	0... 99 °C/°F setpoint camera + c3 0 = disabilitato
24	c4	**10**	soglia bassa temperatura camera per display bloccato (relativa a setpoint camera)	0... 99 °C/°F setpoint camera - c4 0 = disabilitato
25	c5	**1**	abilita accensione programmata settimanale	0 = no 1 = sì
26	c6	**0**	attiva overheating al power-on	0 = no 1 = sì influente solo se P2 = 0
27	c7	**150**	soglia temperatura camera per fine overheating	0... 999 °C/°F 0 = al raggiungimento del setpoint di lavoro influente solo se P2 = 0
28	c8	**60**	durata massima energy saving	0... 240 min 0 = fino alla disattivazione in modo manuale non influente se attiva da ingresso digitale
29	c9	**50**	percentuale tempi resistenze cielo e resistenze platea on in energy saving	0... 100 % influente solo se P2 = 0
30	c10	**10**	durata pulizia controllore	1... 120 s
31	c11	**0**	impostazioni utilizzate a fine ciclo di cottura	0 = impostazioni fase 1 1 = ultime impostazioni
32	c12	**0**	disattivazione dell'energy saving spegnendo il dispositivo	0 = sì 1 = no

N.	PAR.	DEF.	INIEZIONE VAPORE	MIN... MAX.
33	t1	**100**	setpoint vapore	0... 500 °C/°F
34	t2	**5**	differenziale setpoint vapore	1... 99 °C/°F
35	t3	**50**	soglia temperatura vapore per inibizione iniezione (relativa a setpoint vapore)	0... 999 °C/°F setpoint vapore - t3 iniezione disponibile al raggiungimento del setpoint vapore
36	t4	**1**	attiva cicli automatici iniezione vapore all'avvio ciclo di cottura	0 = no 1 = sì
37	t5	**1**	disattiva cicli automatici iniezione vapore a fine ciclo di cottura	0 = no 1 = sì
38	t6	**0**	generatore vapore on al power-on	0 = no 1 = sì
39	t7	**2**	tempo disponibile con impostazione rapida cicli automatici iniezione vapore	0 = tempo iniezione on 1 = tempo iniezione on e tempo iniezione off 2 = tempo iniezione on, tempo iniezione off e numero cicli automatici 3 = tempo iniezione on e numero cicli automatici
40	t8	**2**	default tempo iniezione vapore on con impostazione rapida	1... 99 s
41	t9	**10**	default tempo iniezione vapore off con impostazione rapida	1... 999 s se t7 = 1 o 2, tempo iniezione off
42	t10	**3**	default numero cicli automatici iniezione vapore	-1... 20 -1 = fino allo spegnimento del generatore se t7 = 0 o 1, numero cicli automatici

N.	PAR.	DEF.	ALLARMI	MIN... MAX.
43	A0	**10**	differenziale rientro allarmi temperatura	1... 99 °C/°F
44	A1	**0**	soglia allarme alta temperatura	0... 500 °C/°F
45	A2	**0**	ritardo allarme alta temperatura e post modifica setpoint	0... 240 min
46	A3	**0**	tipo di allarme alta temperatura	0 = disabilitato 1 = assoluto 2 = relativo a setpoint
47	A4	**70**	soglia allarme alta temperatura di impiego dispositivo	0... 88 °C/175 °F 0 = disabilitato
48	A5	**240**	durata power failure per interruzione ciclo di cottura	0... 240 min 0 = disabilitato

N.	PAR.	DEF.	INGRESSI DIGITALI	MIN... MAX.
49	i0	**0**	attivazione ingresso multifunzione 1	0 = con contatto chiuso 1 = con contatto aperto
50	i1	**6**	funzione ingresso multifunzione 1 (opzione 6 influente solo se P3 = 2)	0 = disabilitato 1 = cappa aspirazione on (allarme porta aperta) 2 = iniezione vapore off, resistenze cielo e resistenze platea off, cappa aspirazione on (allarme porta aperta) 3 = accende/spegne dispositivo 4 = generatore vapore off, resistenze cielo e resistenze platea off (allarme protezione termica) 5 = attivazione/disattivazione energy saving 6 = consenso inizezione vapore 7 = iniezione vapore
51	i2	**0**	ritardo allarme porta aperta e allarme protezione termica da ingresso multifunzione 1	0... 120 s
52	i3	**0**	attivazione ingresso multifunzione 2	0 = con contatto chiuso 1 = con contatto aperto
53	i4	**4**	funzione ingresso multifunzione 2 (opzione 6 influente solo se P3 = 2)	0 = disabilitato 1 = cappa aspirazione on (allarme porta aperta) 2 = iniezione vapore off, resistenze cielo e resistenze platea off, cappa aspirazione on (allarme porta aperta) 3 = accende/spegne dispositivo 4 = generatore vapore off, resistenze cielo e resistenze platea off (allarme protezione termica) 5 = attivazione/disattivazione energy saving 6 = consenso inizezione vapore 7 = iniezione vapore
54	i5	**0**	ritardo allarme porta aperta e allarme protezione termica da ingresso multifunzione 2	0... 120 s

N.	PAR.	DEF.	USCITE DIGITALI	MIN... MAX.
55	u0	**0**	apertura sfiato	0 = con contatto chiuso 1 = con contatto aperto
56	u1	**10**	tempo sfiato aperto da fine ciclo di cottura	0... 600 s -1 = aperto fino alla chiusura da tasto
57	u2	**10**	tempo cappa aspirazione on	0... 999 s 0 = accensione/spenimento da tasto
58	u3	**0**	accensione luce camera accendendo il dispositivo	0 = sì 1 = no
59	u4	**0**	spegnimento luce camera spegnendo il dispositivo	0 = sì 1 = no
60	u6	**60**	soglia temperatura di impiego per ventole vano tecnico on con dispositivo spento	20... 65 °C/65... 150 °F ventole sempre on con dispositivo acceso e in allarme sensore dispositivo
61	u7	**10**	differenziale di u6	1... 99 °C/°F
62	u8	**0**	attiva lampeggio luce camera per 10 s da fine ciclo di cottura	0 = no 1 = sì
63	u1c	**4**	configurazione uscita K1	0 = disabilitato 1 = resistenze cielo 2 = resistenze platea 3 = luce camera 4 = generatore vapore 5 = iniezione vapore 6 = sfiato 7 = cappa aspirazione 8 = ventole vano tecnico 9 = on/stand-by 10= acustica
64	u2c	**5**	configurazione uscita K2	0 = disabilitato 1 = resistenze cielo 2 = resistenze platea 3 = luce camera 4 = generatore vapore 5 = iniezione vapore 6 = sfiato 7 = cappa aspirazione 8 = ventole vano tecnico 9 = on/stand-by 10= acustica
65	u3c	**6**	configurazione uscita K3	0 = disabilitato 1 = resistenze cielo 2 = resistenze platea 3 = luce camera 4 = generatore vapore 5 = iniezione vapore 6 = sfiato 7 = cappa aspirazione 8 = ventole vano tecnico 9 = on/stand-by 10= acustica

66	u4c	**3**	configurazione uscita K4	0 = disabilitato 1 = resistenze cielo 2 = resistenze platea 3 = luce camera 4 = generatore vapore 5 = iniezione vapore 6 = sfiato 7 = cappa aspirazione 8 = ventole vano tecnico 9 = on/stand-by 10= acustica
67	u5c	**1**	configurazione uscita K5	0 = disabilitato 1 = resistenze cielo 2 = resistenze platea 3 = luce camera 4 = generatore vapore 5 = iniezione vapore 6 = sfiato 7 = cappa aspirazione 8 = ventole vano tecnico 9 = on/stand-by 10= acustica
68	u6c	**2**	configurazione uscita K6	0 = disabilitato 1 = resistenze cielo 2 = resistenze platea 3 = luce camera 4 = generatore vapore 5 = iniezione vapore 6 = sfiato 7 = cappa aspirazione 8 = ventole vano tecnico 9 = on/stand-by 10= acustica
69	u7c	**7**	configurazione uscita K7	0 = disabilitato 1 = resistenze cielo 2 = resistenze platea 3 = luce camera 4 = generatore vapore 5 = iniezione vapore 6 = sfiato 7 = cappa aspirazione 8 = ventole vano tecnico 9 = on/stand-by 10= acustica
70	u8c	**8**	configurazione uscita K8	0 = disabilitato 1 = resistenze cielo 2 = resistenze platea 3 = luce camera 4 = generatore vapore 5 = iniezione vapore 6 = sfiato 7 = cappa aspirazione 8 = ventole vano tecnico 9 = on/stand-by 10= acustica
	N.	PAR.	DEF.	MODBUS	MIN... MAX.
	71	LA	**247**	indirizzo MODBUS	1... 247
Id	72	Lb	**3**	baud rate MODBUS	0 = 2.400 baud 1 = 4.800 baud 2 = 9.600 baud 3 = 19.200 baud
	N.	PAR.	DEF.	GESTIONE CENTRALIZZATA	MIN... MAX.
	73	MS1	**1**	indirizzo INTRABUS	1... 6 1 = dispositivo master
	74	MS2	**0**	abilita gestione centralizzata dei piani di cottura	0 = no 1 = sì
	75	MS3	**0**	attivazione gestione centralizzata dei piani di cottura da power on	0 = no 1 = sì
	76	MS4	**30**	tempo consecutivo assenza comunicazione con master per regolazione indipendente	10... 240 s
	77	MS5	**30**	intervallo ricalcolo distribuzione potenze	5... 999 s
	78	MS6	**2**	numero di dispositivi in rete	1... 6
	79	MS7	**1**	differenza tra numero di slave in rete e numero di slave comunicanti per protezioni master (carichi master off)	1... 5 se numero di slave comunicanti < MS6, il master assegna agli slave non comunicanti una potenza equivalente alla propria
	80	Pow	**999**	potenza disponibile nella rete elettrica	0... 999 KW
	81	Pt	**0**	potenza assorbita dal cielo	0... 9999 W x 10 per il proprio piano
	82	Pf	**0**	potenza assorbita dalla platea	0... 9999 W x 10 per il proprio piano
	83	Ph	**0**	potenza assorbita dalla cappa di aspirazione	0... 9999 W x 10 per tutti i piani
	84	Pb	**0**	potenza assorbita dal generatore di vapore	0... 9999 W x 10 per il proprio piano o condiviso
	85	Pbt	**0**	tipo di generatore di vapore	0 = per il proprio piano 1 = per tutti i piani
	86	Pbl	**0**	potenza assorbita dalla luce camera	0... 9999 W x 10 per il proprio piano
	N.	PAR.	DEF.	SICUREZZE	MIN... MAX.
	87	PA1	**426**	password primo livello	-99... 999
	88	PA2	**824**	password secondo livello	-99... 999
	N.	PAR.	DEF.	DATA-LOGGING EVLINK	MIN... MAX.
	89	bLE	**1**	configurazione porta seriale per connettività	0 = libera 1 = forzata per EVconnect o EPoCA 2-99 = indirizzo rete locale EPoCA
	90	rE0	**5**	intervallo campionamento datalogger	0... 240 min
	91	rE1	**1**	selezione temperatura per datalogger	0 = nessuna 1 = tutte

11 ALLARMI

LABEL	RIPRISTINO	RIMEDI
Sonda camera	automatico	- verificare P0
Sonda cielo	automatico	- verificare l'integrità della sonda
Sonda platea	automatico	- verificare il collegamento elettrico
Sonda vapore	automatico	
Sonda scheda	automatico	verificare la temperatura di impiego
ora lampeggiante	manuale	impostare l'ora e il giorno della settimana
Alta temp camera	automatico	verificare A1 e A3
Alta temp cielo	automatico	verificare A1 e A3
Alta temp platea	automatico	verificare A1 e A3
Alta temp controllore	automatico	verificare A4
Porta	automatico	verificare i0, i1, i3 e i4
Power failure	manuale	- toccare un tasto - verificare A5 - verificare il collegamento elettrico
Termica	manuale	verificare i0, i1, i3 e i4
Termica cielo	manuale	verificare i0, i1, i3 e i4
Termica platea	manuale	verificare i0, i1, i3 e i4

12 DATI TECNICI

Scopo del dispositivo di comando:	dispositivo di comando di funzionamento.	
Costruzione del dispositivo di comando:	dispositivo elettronico incorporato.	
Contenitore:	autoestinguente nero.	
Categoria di resistenza al calore e al fuoco:	D.	
Dimensioni:	76,4 x 148,4 x 77,0 mm (3 x 5 13/16 x 3 in).	
Metodo di montaggio del dispositivo di comando:	a pannello, con staffe a vite (in dotazione).	
Grado di protezione fornito dall'involucro:	IP65 (il frontale).	
Metodo di connessione:		
morsettiere estraibili a vite per conduttori fino a 2,5 mm²	connettore Pico-Blade	connettore Micro USB femmina.
Lunghezze massime consentite per i cavi di collegamento:		
alimentazione: 10 m (32,8 ft)	ingressi analogici: 10 m (32,8 ft)	
ingressi digitali: 10 m (32,8 ft)	uscite digitali: 10 m (32,8 ft)	
Temperatura di impiego:	da 0 a 60 °C (da 32 a 140 °F).	
Temperatura di immagazzinamento:	da -25 a 70 °C (da -13 a 158 °F).	
Umidità di impiego:	dal 10 al 90 % di umidità relativa senza condensa.	
Situazione di inquinamento del dispositivo di comando:	3.	
Conformità:		
RoHS 2011/65/CE	WEEE 2012/19/EU	regolamento REACH (CE) n. 1907/2006
EMC 2014/30/UE	LVD 2014/35/UE.	
Alimentazione:	115... 230 VAC (+10 % -15 %), 50/60 Hz (±3 Hz), max. in EV8318J9	
	24 VAC (+10 % -15 %), 50/60 Hz (±3 Hz), max. in EV8318J4	
Metodo di messa a terra del dispositivo di comando:	nessuno.	
Tensione impulsiva nominale:	2,5 KV.	
Categoria di sovratensione:	II.	
Classe e struttura del software:	A.	
Orologio:	batteria secondaria al litio incorporata.	
Deriva dell'orologio:	≤ 60 s/mese a 25 °C (77 °F).	
Autonomia della batteria dell'orologio in mancanza dell'alimentazione:	> 24 h a 25 °C (77 °F).	
Tempo di carica della batteria dell'orologio:	24 h (la batteria viene caricata dall'alimentazione del dispositivo).	
Ingressi analogici:	2 per termocoppie J/K o sonde Pt 100 2 fili (sonda camera o sonda cielo e sonda platea).	
Termocoppie J:	Campo di misura:	da 0 a 700 °C (da 32 a 999 °F)
	Risoluzione:	1 °C (1 °F).
Termocoppie K:	Campo di misura:	da 0 a 999 °C (da 32 a 999 °F)
	Risoluzione:	1 °C (1 °F).
Sonde Pt 100:	Campo di misura:	da 0 a 650 °C (da 32 a 999 °F)
	Risoluzione:	1 °C (1 °F).
Ingressi digitali:	1 a contatto pulito (multifunzione 2).	
Contatto pulito:	Tipo di contatto:	3,3 V, 1 mA
	Protezione:	nessuna.
Altri ingressi:	ingresso configurabile per ingresso analogico (sonda vapore) o per ingresso digitale (ingresso multifunzione 1).	
Uscite digitali:	8 a relè elettromeccanico (relè K1... K8). **La corrente massima complessiva consentita sui carichi è di 15 A.**	
Relè K1:	SPST da 16 A res. @ 250 VAC	
Relè K2... K7:	SPST da 8 A res. @ 250 VAC.	
Relè K8:	SPDT da 8 A res. @ 250 VAC.	
Azioni di Tipo 1 o di Tipo 2:	tipo 1.	
Caratteristiche complementari delle azioni di Tipo 1 o di Tipo 2:	C.	
Visualizzazioni:	display grafico TFT a colori da 2.8 pollici.	
Buzzer di allarme:	incorporato.	
Sensori incorporati:	1 (temperatura di impiego).	
Porte di comunicazione:		
1 porta TTL MODBUS slave per chiave di programmazione, per app EVconnect, sistema di monitoraggio remoto EPoCA o per BMS	1 porta INTRABUS master/slave (gestione centralizzata dei piani di cottura)	1 porta USB (inserimento ricettario).

ATTENZIONE
Il dispositivo deve essere smaltito secondo le normative locali in merito alla raccolta delle apparecchiature elettriche ed elettroniche.

Questo documento e le soluzioni in esso contenute sono proprietà intellettuale EVCO tutelata dal Codice dei diritti di proprietà Industriale (CPI). EVCO pone il divieto assoluto di riproduzione e divulgazione anche parziale dei contenuti se non espressamente autorizzata da EVCO stessa. Il cliente (costruttore, installatore o utente finale) si assume ogni responsabilità in merito alla configurazione del dispositivo. EVCO non si assume alcuna responsabilità in merito ai possibili errori riportati e si riserva il diritto di apportare qualsiasi modifica in qualsiasi momento senza pregiudicare le caratteristiche essenziali di funzionalità e di sicurezza.

EvcoEveryControlGroup
EVCO S.p.A.
Via Feltre 81, 32036 Sedico (BL) ITALIA
telefono 0437 8422 | **fax** 0437 83648
email info@evco.it | **web** www.evco.it